33488
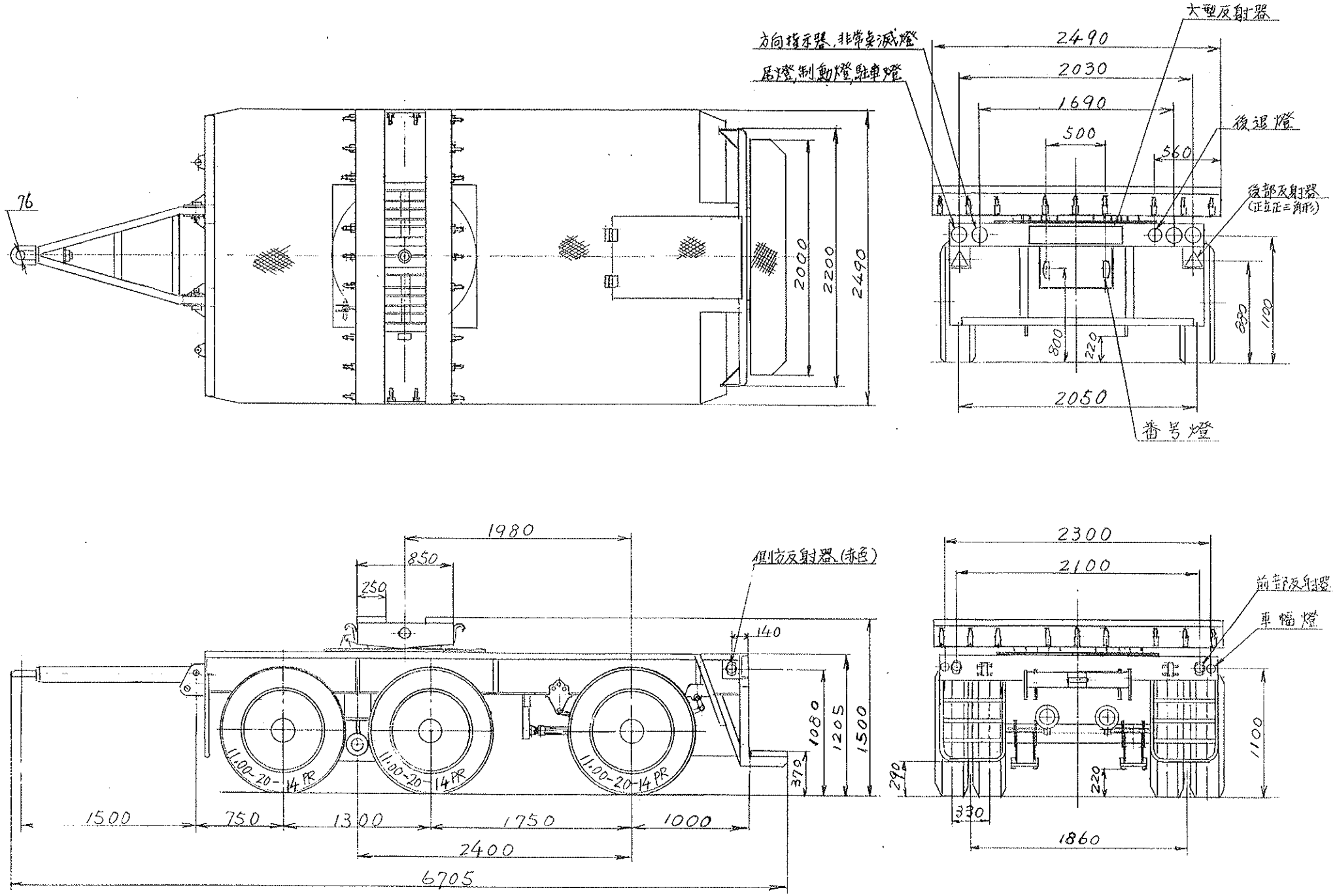
ピールトレーラ外観図（JTP3006）